LaPazIaLe

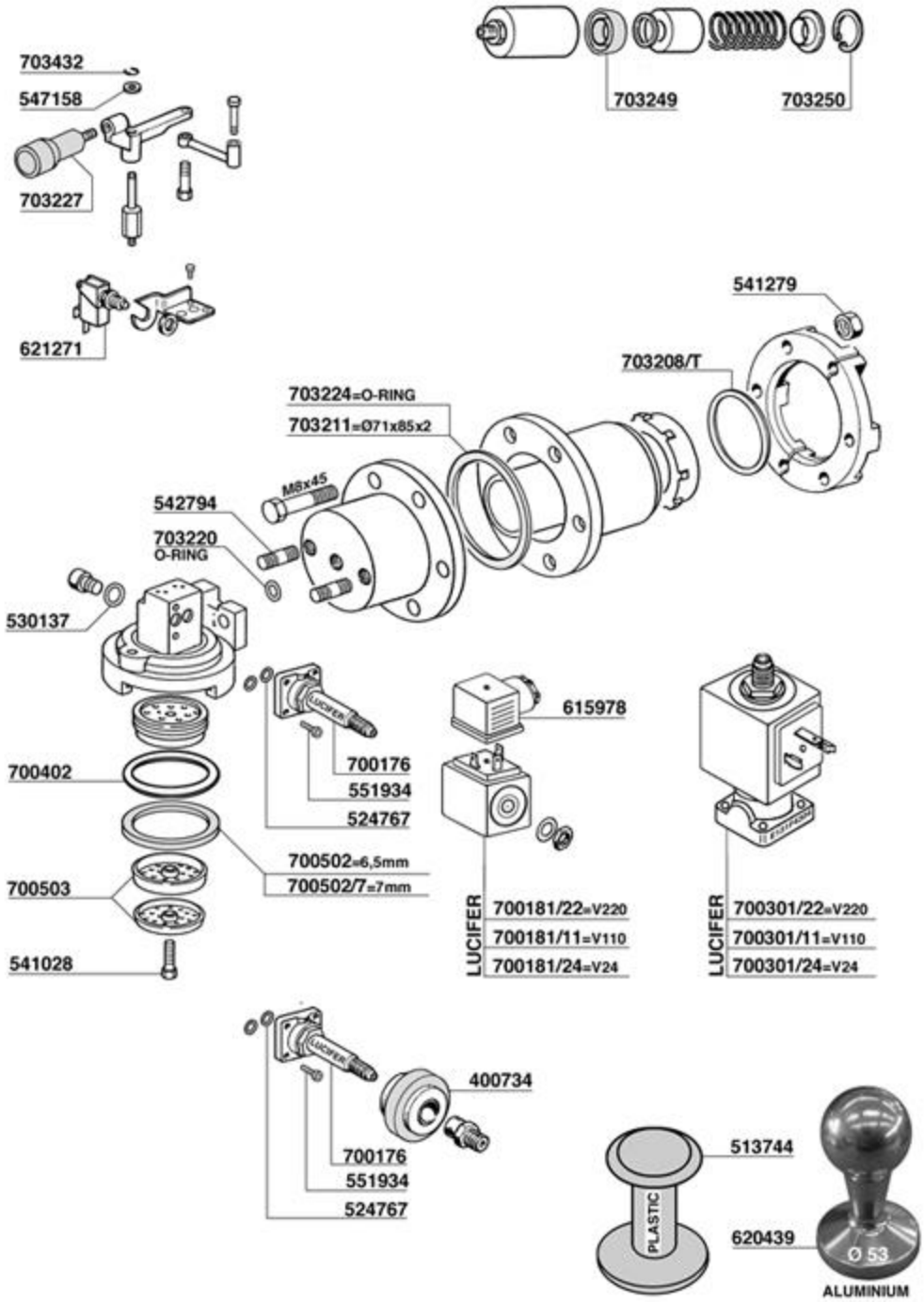
703432
547158
703227
621271
703249
703250
541279
703208/T
703224=O-RING
703211=Ø71x85x2
M8x45
542794
703220
O-RING
530137
700402
700176
551934
524767
700502=6,5mm
700502/7=7mm
700503
541028
615978
LUCIFER
700181/22=V220
700181/11=V110
700181/24=V24
LUCIFER
700301/22=V220
700301/11=V110
700301/24=V24
400734
700176
551934
524767
513744
PLASTIC
620439
Ø 53
ALUMINIUM

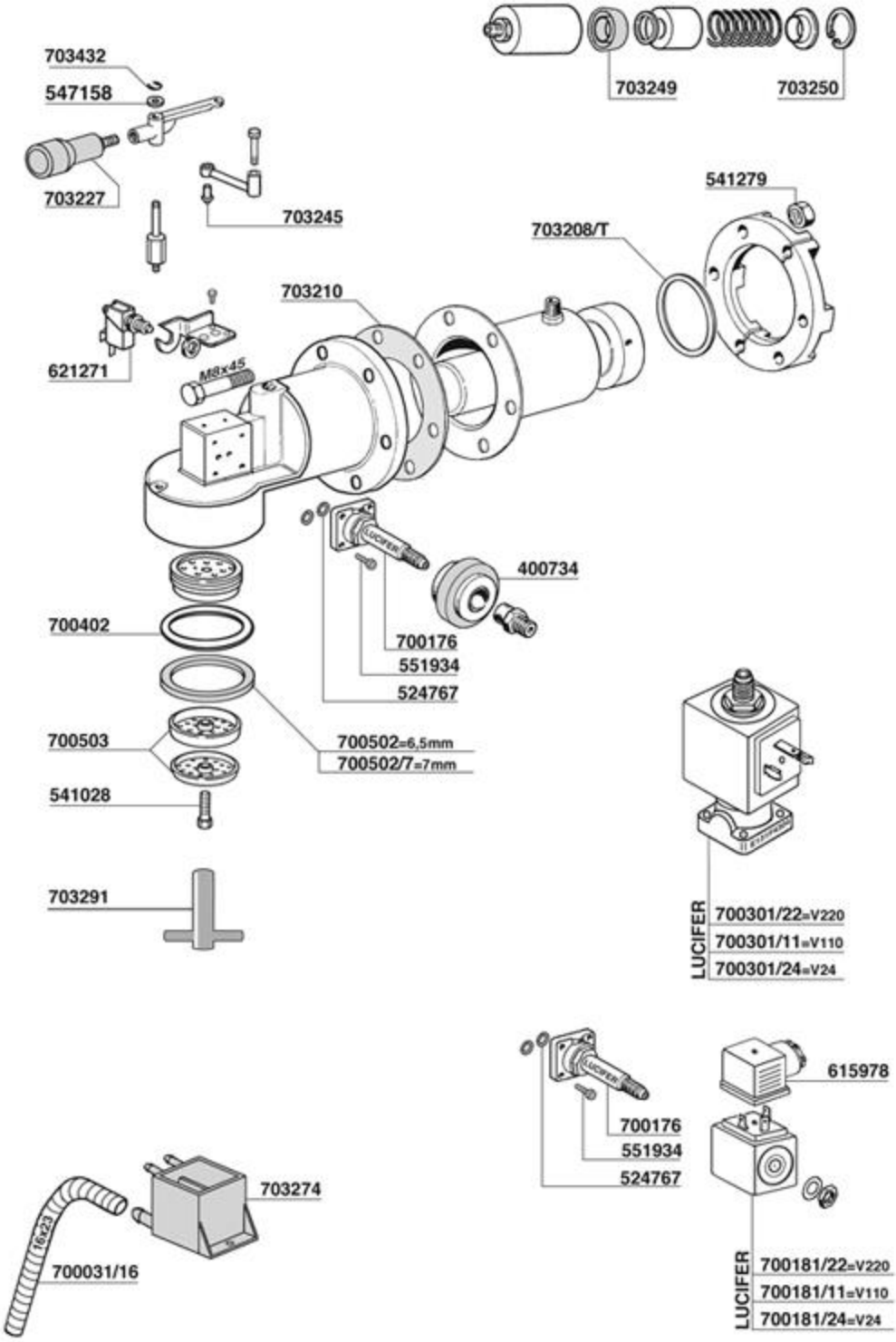
703432
547158
703227
703245
621271
M8x45
703210
703208/T
541279
703249
703250
400734
700176
551934
524767
700402
700503
700502=6,5mm
700502/7=7mm
541028
703291
LUCIFER
700301/22=V220
700301/11=V110
700301/24=V24
615978
700176
551934
524767
703274
16x23
700031/16
LUCIFER
700181/22=V220
700181/11=V110
700181/24=V24

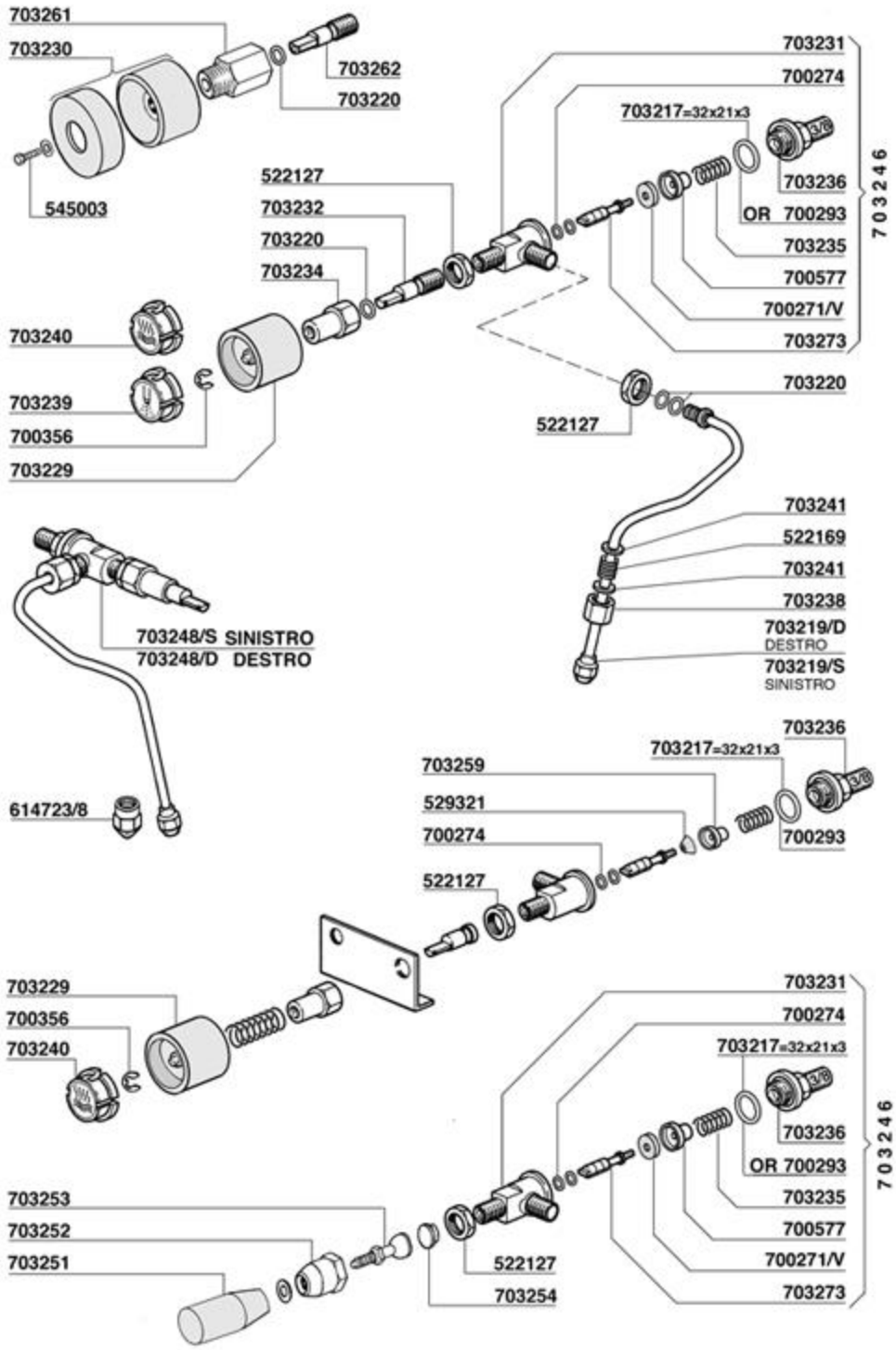
703261
703230
703262
703220
545003
703231
700274
703217=32x21x3
703236
OR 700293
703235
700577
700271/V
703273
703246
522127
703232
703220
703234
703240
703239
700356
703229
703220
522127
703241
522169
703241
703238
703219/D
DESTRO
703219/S
SINISTRO
703248/S SINISTRO
703248/D DESTRO
614723/8
703236
703217=32x21x3
703259
529321
700274
700293
522127
703229
700356
703240
703231
700274
703217=32x21x3
703236
OR 700293
703235
700577
700271/V
703273
703246
703253
703252
703251
522127
703254

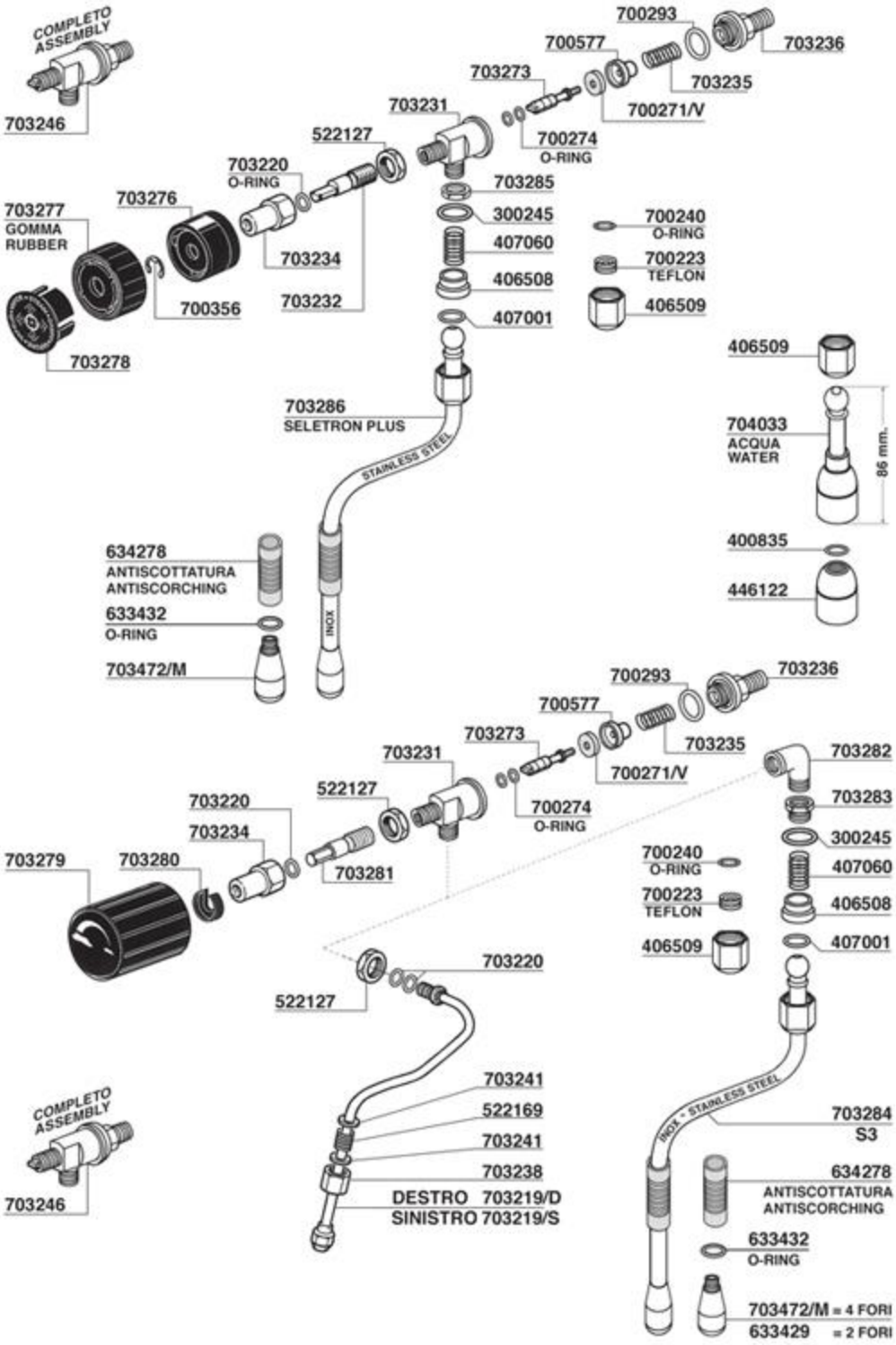
COMPLETO ASSEMBLY
703246
700293
703236
700577
703235
703273
700271/V
703231
700274
O-RING
522127
703220
O-RING
703285
703277
GOMMA RUBBER
703276
300245
700240
O-RING
407060
703234
700223
TEFLON
406508
700356
703232
406509
407001
703278
406509
703286
SELETRON PLUS
STAINLESS STEEL
704033
ACQUA WATER
86 mm.
400835
634278
ANTISCOTTATURA ANTISCORCHING
446122
633432
O-RING
INOX
703472/M
700293
703236
700577
703273
703235
703231
703282
700271/V
522127
703220
703283
700274
O-RING
703234
300245
703279
703280
703281
700240
O-RING
407060
700223
TEFLON
406508
406509
407001
703220
522127
703241
522169
703241
703238
DESTRO 703219/D
SINISTRO 703219/S
COMPLETO ASSEMBLY
703246
INOX - STAINLESS STEEL
703284
S3
634278
ANTISCOTTATURA ANTISCORCHING
633432
O-RING
703472/M = 4 FORI
633429 = 2 FORI

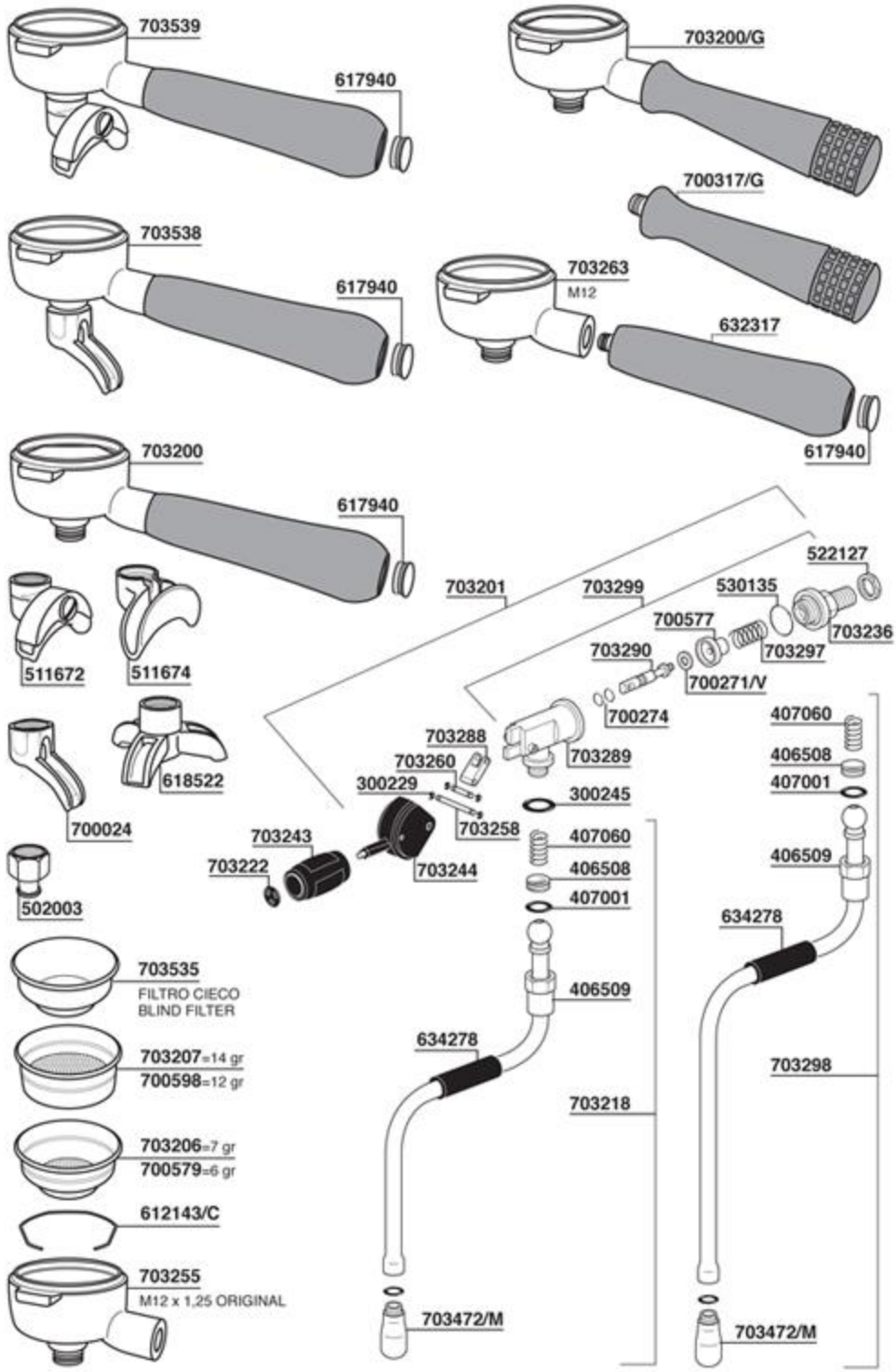
703539
617940
703200/G
700317/G
703538
617940
703263
M12
632317
617940
703200
617940
703201
703299
522127
530135
700577
703236
703297
703290
700271/V
700274
511672
511674
618522
700024
502003
703288
703260
300229
703258
703289
300245
407060
406508
407001
406509
634278
703298
703243
703222
703244
407060
406508
407001
406509
634278
703218
703535
FILTRO CIECO
BLIND FILTER
703207=14 gr
700598=12 gr
703206=7 gr
700579=6 gr
612143/C
703255
M12 x 1,25 ORIGINAL
703472/M
703472/M

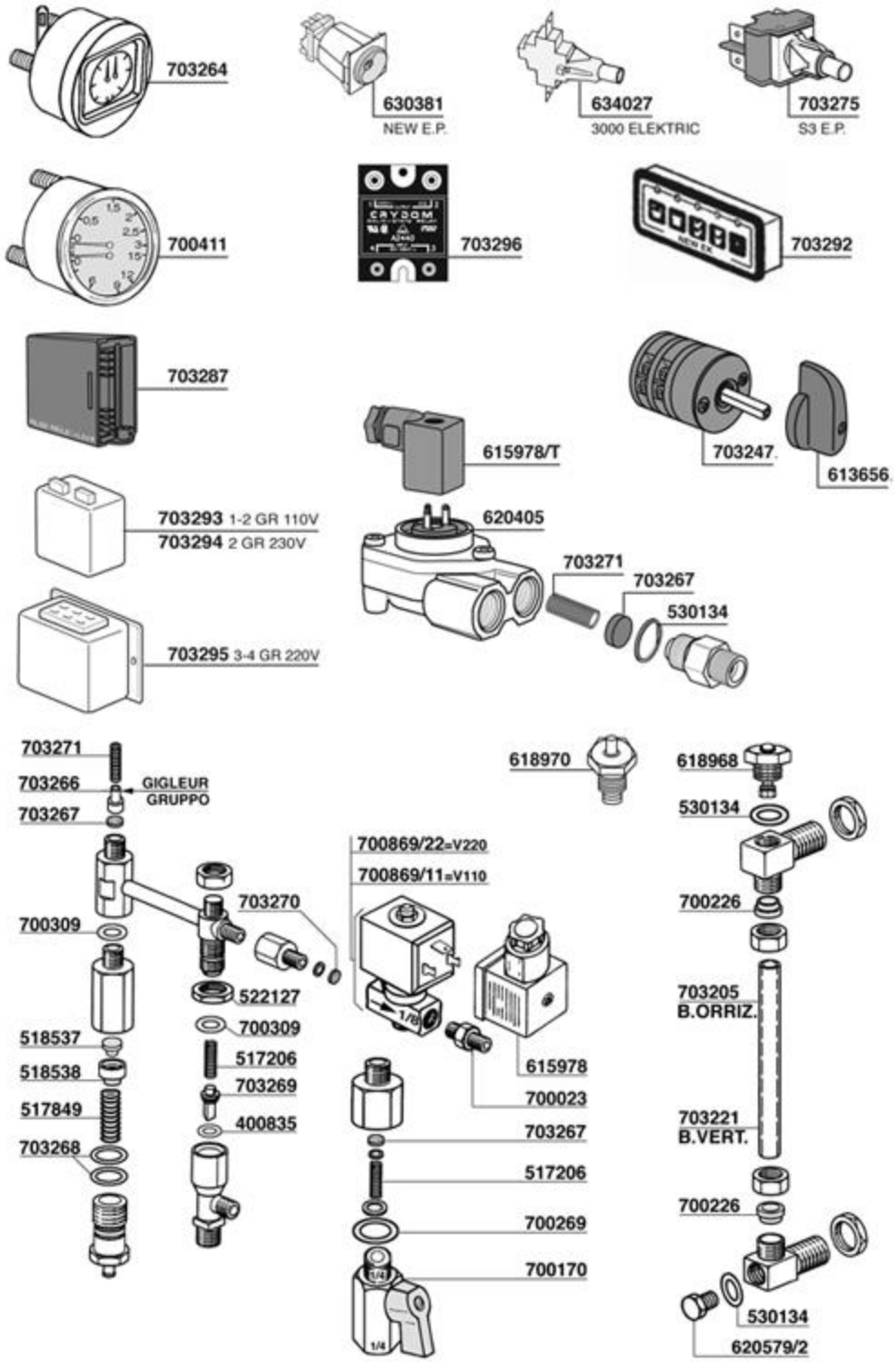
703264
630381
NEW E.P.
634027
3000 ELEKTRIC
703275
S3 E.P.
700411
703296
703292
703287
615978/T
703247
613656
703293 1-2 GR 110V
703294 2 GR 230V
620405
703271
703267
530134
703295 3-4 GR 220V
703271
703266
GIGLEUR
GRUPPO
703267
618970
618968
530134
700869/22=V220
700869/11=V110
703270
700309
522127
700309
517206
703269
400835
518537
518538
517849
703268
615978
700023
703267
517206
700269
700170
700226
703205
B.ORRIZ.
703221
B.VERT.
700226
530134
620579/2